VIARIS CITY+ TRIFASE 22+22 KW

Modello **VIARIS CITY+ BBT222DETHG**	Codice **OB94C5CCKA4**

La stazione di ricarica intelligente VIARIS CITY+ permette di ricaricare due veicoli ed è adatta all'installazione in ambienti pubblici o privati ad uso pubblico, grazie alla struttura rinforzata in alluminio con verniciatura ad alta resistenza.

VIARIS CITY+ è dotata di:
- illuminazione LED frontale che rende visibile l'area di ricarica
- indicazione luminosa LED verde (libera) e LED rosso (occupata)
- funzione autobalance, che consente di bilanciare al meglio la potenza tra le prese di uscita in base alla potenza di ricarica richiesta dai veicoli
- apertura frontale stazione per manutenzione

Sul display verrà visualizzato lo stato di ricarica, la potenza di ricarica istantanea, il tempo totale di ricarica e l'energia totale della sessione di ricarica. VIARIS CITY+ è compatibile con le più diffuse app di ricarica (es. NextCharge).

Possibilità di personalizzare la stazione con la propria grafica sia nella parte frontale che laterale.

Caratteristiche tecniche

Alimentazione	3x230/400 V AC ± 10% 3P+N+T cl. I
Frequenza nominale	50 Hz
Potenza max di ricarica	22 kW + 22kW
Corrente nominale	64A (32A + 32A)
Punto di ricarica	2 uscite con Presa Tipo 2 (EN62196-2) e shutter
Modo di ricarica	Modo 3 (EN 61851-1)
Misurazione consumo ricarica	Presente, Classe A
Indicazione luminosa stato di ricarica	Presente
Illuminazione esterna stazione a LED	Presente
Comunicazione WiFi 2.4 GHz	Presente
Comunicazione Ethernet RJ45	Presente
Protocolli di comunicazione	MQTT, OCPP 1.6 J, HTTP
Funzioni SMART	Web IP Connection
Lettore RFID (NFC 13,56 MHz)	Presente (compatibile con ISO / Felica IEC14443A / 14443B ISO / IEC15693)
Tessere CARD RFID	Presente (Kit 5 card)
Display 3,5'' TFT a colori	Presente
Centralino protezioni M+D	Presente, guida DIN a 16 mod. per alloggiare protezioni elettriche e contatori di energia, accessibile tramite sportello con serratura a chiave
Dispositivo protezione guasti DC > 6mA	Presente
Gestione carichi per modulazione dinamica	Presente con sensore TMC100
Collegamento attivazione esterna	Presente (contatto DOMO)
Materiale stazione di ricarica	Alluminio verniciato bianco
Grado di protezione	IP54 (EN 60529) e IK10 (EN 62262)
Installazione	A terra, su pedana
Kit fondazione plinto	Presente
Temperatura di funzionamento	Da -30 ºC a +50 ºC
Umidità relativa	95%
Morsettiera di alimentazione	Morsetto a vite
Peso stazione	30,4 kg

Morsetti ingresso

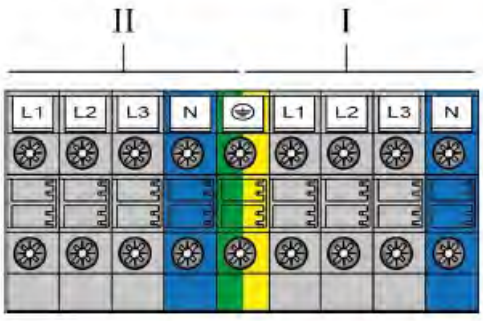

Sezione max. 16 mm^2

Dotazioni opzionali

Protezione Magnetotermica e Differenziale	Opzionale (vedi altri modelli)
Contatore di energia MID	Opzionale (vedi altri modelli)
Comunicazione 4G	Presente
Lettore carta di credito (POS)	Opzionale (vedi altri modelli)
Integrazione con VIARIS SOLAR	Opzionale* (OB709900 - CONTAX D-8043 BUS VIARIS SOLAR)
Integrazione sistema VIARIS SPL	Opzionale* (OB100010)
Gestione monitoraggio consumi	Opzionale* (VCM)
Tessere Card RFID	Opzionali* (OB940072 - Kit 5 Card)
Personalizzazione	Opzionale*

* da acquistare a parte, non inclusi nella stazione

Orbis Italia S.p.A si riserva in qualsiasi momento di modificare le indicazioni riportate nel presente stampato senza darne alcun preavviso.

VIARIS CITY+ TRIFASE 22+22 KW

Distanze di installazione

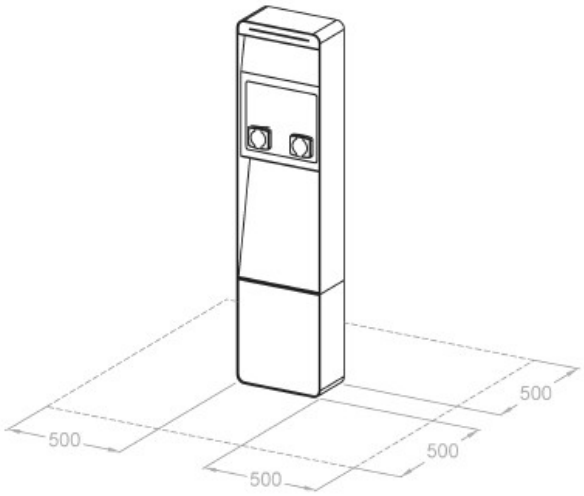

È necessario mantenere una distanza di circa 0,5 metri dalle pareti o altri ostacoli per garantire l'accessibilità alla stazione e per le attività di manutenzione

Dimensioni

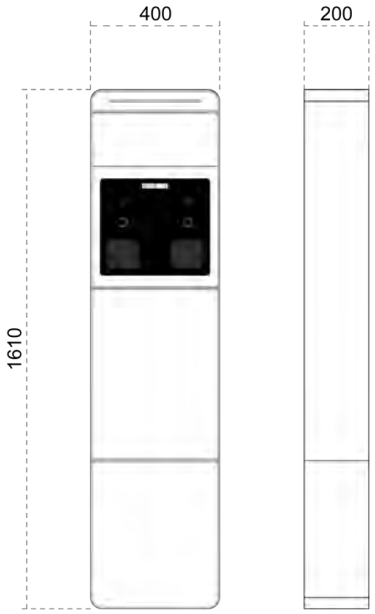

1 - Fissaggio al suolo

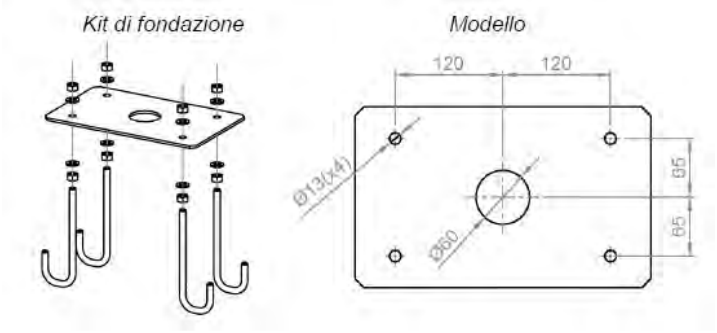

* Kit di fondazione incluso nell'imballo della stazione

2 - Fissaggio stazione al kit di fondazione

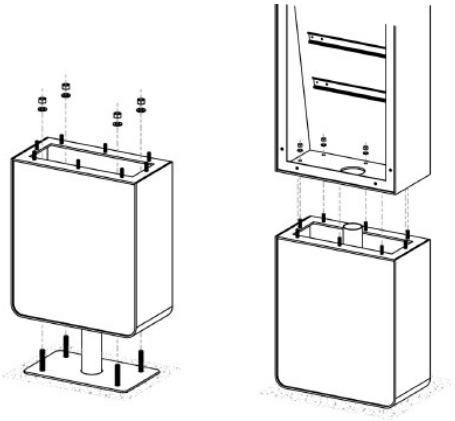
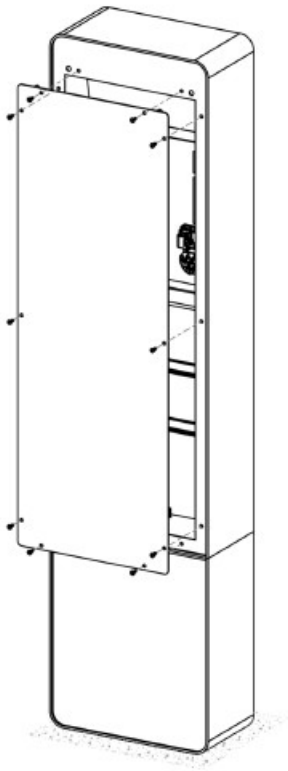
3 - Chiusura posteriore stazione